送電線工事業界に凄いヤツがやってきた!!

国内史上最大

分解型ミニ・クローラクレーン

最大地上揚程　18.2m

作業性能　大幅UP!!

他社製　対比44%以上

新設工事 → 更新工事へ

作業環境変化に対応する新たな選択

URW507C

国内史上最大性能

（国内最大スペック）

「吊上げ性能」　2.93t×3.9m
「最大地上揚程」　18.2m

新規開発 特殊分解仕様

（単体ユニット質量1.5t以下）

- ✓ 「モノレール」や「ヘリ」「索道」等の搬入手段に対応するため、全ユニットの分解時単体質量1.5t以下
- ✓ 狭い作業敷地での分解・組立の作業効率を向上させるため、台車部単独での走行も可能に。

フック
（30kg）

ブーム、テレシリンダ
（1,040kg）

フレーム、コラム、デリックシリンダ
（1,470kg）

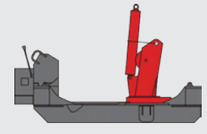

アウトリガ、（縦）シリンダ、（横）シリンダ
1,120kg（280kg×4本）

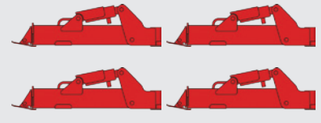

台車、ゴムクローラー
（1,410kg）

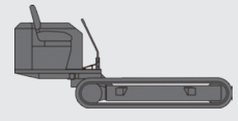

作業性能 大幅UP！（44%以上性能向上）

作業性能対比	MC300C	URW507C	比較	
作業範囲（最大作業半径）	12.16 m	17.83 m	5.67 m	47 %UP!
定格荷重1t(作業半径)	5.5 m	8.5 m	3.0 m	55 %UP!
最大地上揚程(約)	12.66 m	18.2 m	5.54 m	44 %UP!

(株)前田製作所製「かにクレーン」MC300Cシリーズとの作業性能比較
※(株)前田製作所製 上記 分解仕様の生産販売は終了

新設工事から更新工事へ 作業環境の変化に対応する新たな選択

ジブクレーンの場合ブームを長くすると電線に触れてしまうため、伏せた状態で作業しなければならない。

伸縮可能なブームの場合は、A･Bともに作業可能範囲になる。

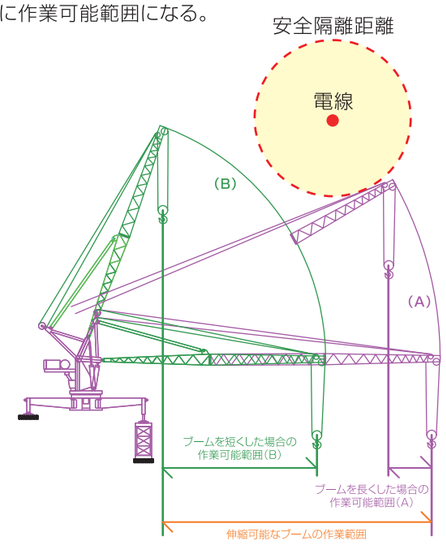

ジブクレーンでは作業範囲に制約が発生

作業環境が変化

現在、送電線工事の主流は、新設工事から建替･更新工事へと作業環境も大きく変化してきています。新設工事では上空や旋回範囲に、電線や既設鉄塔等は存在しませんでしたが、現在はそれら制約条件が多く存在する環境の中で、安全性と施工性の向上が求められています。

変化に対応する新たな選択

新設工事は上空や旋回範囲に電線や既設鉄塔等の障害物が存在しない状況下での作業のため、ジブクレーンを設置後はジブクレーンのみで荷役作業が可能で敷地内の広い範囲に吊荷を移動させることが可能でした。

しかし、建替･更新工事に於いては、制約条件が多く新設工事と同様の施工方法では、安全性･施工性の低下が懸念されます。そのような環境変化に対応し、安全性･施工性の向上をもたらす新たな選択として、移動･再設置が容易で、国内史上最大の作業性能を誇る「**ミニ･クローラクレーンの活用**」という新たな選択の提供を実現しました。

「市街地～山岳地まで」広い作業環境で活躍します

大型のクレーンが入れない市街地でのクレーン作業から「ヘリ」や「モノレール」等による物輸を伴う山岳地での作業まで広い作業環境での活用を可能にしました。

軽トラック以下のコンパクトな横幅で走行し、設置場所を考慮すれば、ジブクレーンや小型ラフタークレーン規模の作業性能による幅広い作業環境での活躍が可能です。

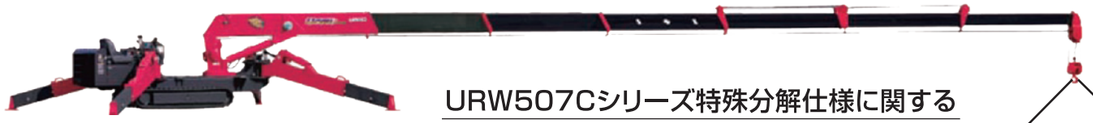

URW507Cシリーズ特殊分解仕様に関するお問い合わせ先

株式会社　KRMコーポレーション

〒500-8225 岐阜市岩地3-4-9 中部電気工業㈱内
TEL: 058-248-3344 / FAX: 058-248-3463
E-mail: info@ krm-corp.com
HP: https://krm-corp.com

2.93 t吊り　乗車型　ディーゼル　ディーゼル・電動パワーユニット併用

URW507C

業界唯一、ユニックだけの7段ブーム

圧倒的に広い作業範囲と
ワンランク上の機動性。

URW507C4RA2

クラス最高のスペックを実現

URW507C は、クラス最高のスペックを実現。ユニックだけの7段ブームが、前人未到のクレーン作業を展開します。

アウトリガ油圧横張出・格納

アウトリガの横張出・格納も操作レバーまたは液晶ラジコンで行えます。設置場所周辺を確認しながら操作ができるので、より確実な設置が行えます。

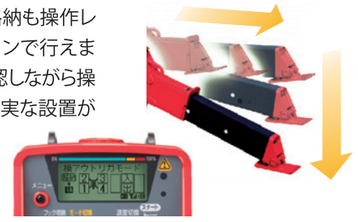

電動パワーユニット併用仕様［M］

排気ガスゼロ。エンジン騒音がないので、夜間の市街地や屋内での作業・移動時などにクリーン＆サイレントなクレーン作業を実現します。エンジンと電動モータの切り替えもカンタンです。

電動モータ　※現時点では特殊分解仕様の設定はございません。

定格出力	7.5kW（4P）
電源・供給元	〈50Hz〉〈60Hz〉AC200V（3相3線＋接地 -60A 以上）
制御盤	直入始動方式　コンバータ：AC200V →DC12V（300W）
推奨ケーブル※	キャブタイヤケーブル（VCT4 × 14mm²）4 芯 圧着端子：R14-6

※ケーブルはオプション

ワンタッチカプラー

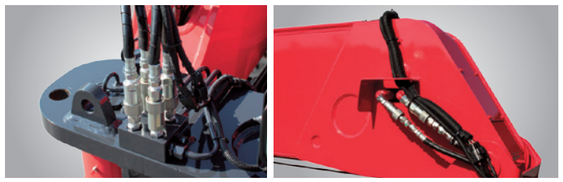

油圧配管の接合にワンタッチカプラーを採用。ブームとアウトリガを取り外して運搬するときに便利です。

■ 分解質量（参考）　※標準分解仕様の場合

ブーム、テレシリンダ
【1,040kg】

アウトリガ、（縦）シリンダ、（横）シリンダ
【280kg（ ×4本＝1,120kg）】

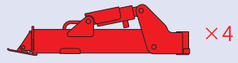

前照灯［LED］

夜間や薄暗い現場での走行・クレーン作業も高輝度LEDで車体前方を照らすので安心です。

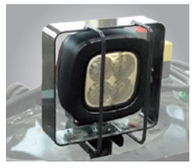

主要諸元　［電動パワーユニット使用時］

クレーン型式名		URW507C4［M］	
仕様		RA2（ML停止型）	RA1（ML警報型）
ブーム段数		7	
最大クレーン容量		2.93t×3.9m	
最大地上揚程（約）		18.2m	
最大地下揚程（約）		22.9m	
最大作業半径		17.83m	
巻上ロープ（構成・種類）		IWRC 6 ×WS（26）　B種　ø8mm×103m　切断荷重：42.4kN（4.32tf）	
フック巻上速度（ロープ掛数4）		17m/min（5層目）　［〈50Hz〉8m/min〈60Hz〉10m/min］	
ブーム伸長速度（ブーム長さ）		14.03m（3.99m～18.02m）／35s　［〈50Hz〉61s〈60Hz〉51s］	
ブーム伸縮装置		複動形油圧シリンダ2本＋ワイヤロープ式伸縮装置	
ブーム上げ速度		0～80°／18s　［〈50Hz〉30s〈60Hz〉25s］	
旋回範囲／速度		360°（連続）／2.5rpm　［〈50Hz〉2rpm〈60Hz〉2.3rpm］	
操作方式		クレーン：手動レバー及び、ラジコン併用方式　走行：手動レバー	
アウトリガ		《横》《縦》複動形油圧シリンダ直押式	
油圧ポンプ	型式	可変容量ピストンポンプ	
	定格圧力	クレーン：20.6MPa（210kgf/cm²）　走行：21.6MPa（220kgf/cm²）	
作動油タンク容量		75ℓ	
エンジン	燃料／燃料タンク容量	軽油／40ℓ	
	名称	3TNV80F-SNFK（ヤンマー）	
	定格出力	15.2kW／2,500rpm（20.7PS／2,500rpm）	
走行装置	走行方式	左右独立油圧駆動式	
	走行速度	0～3km/h［〈50Hz〉0～1.3 km/h　〈60Hz〉0～1.5 km/h］	
	登坂能力	23°（直進傾斜角にて）	
	クローラ接地長×幅	1,750mm×300mm	
	接地圧	47.3kPa（0.48kgf/cm²）　［48.7kPa（0.50kgf/cm²）］	
過負荷を防止するための装置		RA2仕様（ML停止型）：定格荷重制限装置　RA1仕様（ML警報型）：定格荷重指示装置	
安全装置		油圧安全弁／油圧自動ロック装置／巻過防止装置／巻過警報装置／旋回自動ロック装置／捨巻自動停止装置／荷重指示計（傾斜角指示装置付）／警報ブザー（警報装置）／玉掛ワイヤロープ外れ止め（外れ止め装置）／クレーン・走行レバーインターロック装置／クレーン・アウトリガインターロック装置／アウトリガ展開ピン検出装置／水準器／クレーン状態表示器（液晶ディスプレイ）／三色灯／ブーム・操作レバー干渉防止装置／非常停止スイッチ（エンジン［・パワーユニット］強制停止）［／エンジン・パワーユニットインターロック装置］	

作業範囲図

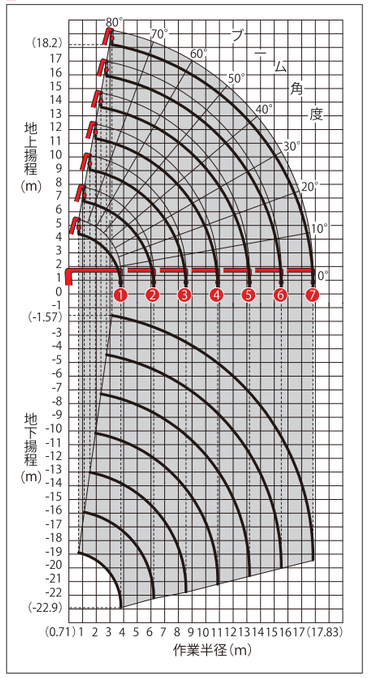

定格総荷重表（t／含フック質量30kg）

使用ブーム	作業半径（m）	3.9	4.0	4.5	5.0	5.5	6.0	6.5	7.0	7.5	8.0	8.55		
❶、❶+❷、❶+❷+❸	最大張出	2.93	2.73	2.30	2.05	1.86	1.70	1.55	1.40	1.27	1.15	1.00		
	中間張出	2.93	2.73	2.25	1.90	1.68	1.45	1.25	1.06	0.90	0.78	0.65		
	最小張出	2.93	2.73	2.12	1.70	1.40	1.13	0.98	0.83	0.72	0.63	0.52		
使用ブーム	作業半径（m）	4.0	4.3	4.5	5.0	5.5	6.0	7.0	8.0	9.0	10.0	10.87		
❶+❷+❸+❹	最大張出	2.23	2.05	1.95	1.75	1.57	1.42	1.20	1.05	0.95	0.83	0.71		
	中間張出	2.23	2.05	1.95	1.75	1.57	1.42	1.15	0.88	0.68	0.54	0.43		
	最小張出	2.23	2.05	1.95	1.65	1.40	1.13	0.83	0.63	0.53	0.41	0.34		
使用ブーム	作業半径（m）	5.0	5.5	6.0	7.0	8.0	9.0	10.0	11.0	12.0	13.19			
❶+❷+❸+❹+❺	最大張出	1.15	1.00	0.93	0.78	0.67	0.62	0.57	0.51	0.46	0.40			
	中間張出	1.15	1.00	0.93	0.78	0.67	0.62	0.57	0.50	0.41	0.33			
	最小張出	1.15	1.00	0.91	0.76	0.55	0.48	0.44	0.37	0.31	0.23			
使用ブーム	作業半径（m）	6.0	7.0	8.0	9.0	10.0	11.0	12.0	13.0	14.0	15.0	15.51		
❶+❷+❸+❹+❺+❻	最大張出	0.65	0.57	0.50	0.45	0.40	0.35	0.32	0.30	0.29	0.28	0.26		
	中間張出	0.65	0.57	0.50	0.45	0.40	0.35	0.32	0.30	0.29	0.24	0.22		
	最小張出	0.65	0.57	0.50	0.45	0.40	0.35	0.32	0.28	0.23	0.18	0.16		
使用ブーム	作業半径（m）	6.0	7.0	8.0	9.0	10.0	11.0	12.0	13.0	14.0	15.0	16.0	17.0	17.83
❶+❷+❸+❹+❺+❻+❼	最大張出	0.35	0.30	0.28	0.25	0.22	0.21	0.20	0.19	0.18	0.17	0.16	0.13	0.10
	中間張出	0.35	0.30	0.28	0.25	0.22	0.21	0.20	0.19	0.18	0.17	0.16	0.13	0.10
	最小張出	0.35	0.30	0.28	0.25	0.22	0.21	0.20	0.19	0.18	0.17	0.16	0.13	0.10

アウトリガ張出寸法

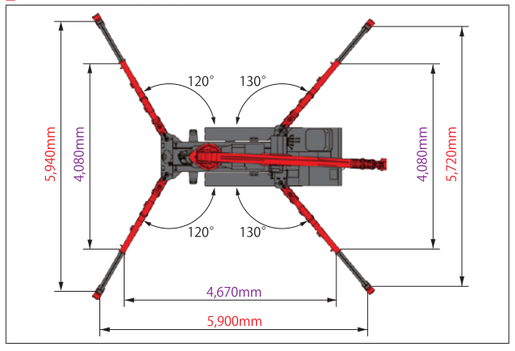

本体寸法・質量　［電動パワーユニット併用仕様］

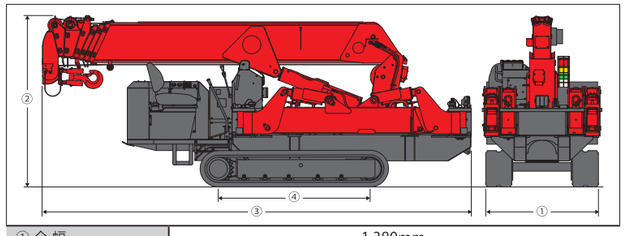

① 全 幅	1,380mm
② 全 高	1,980mm
③ 全 長	4,955mm
④ 軸 距	1,750mm
総質量	5,070kg［5,220kg］